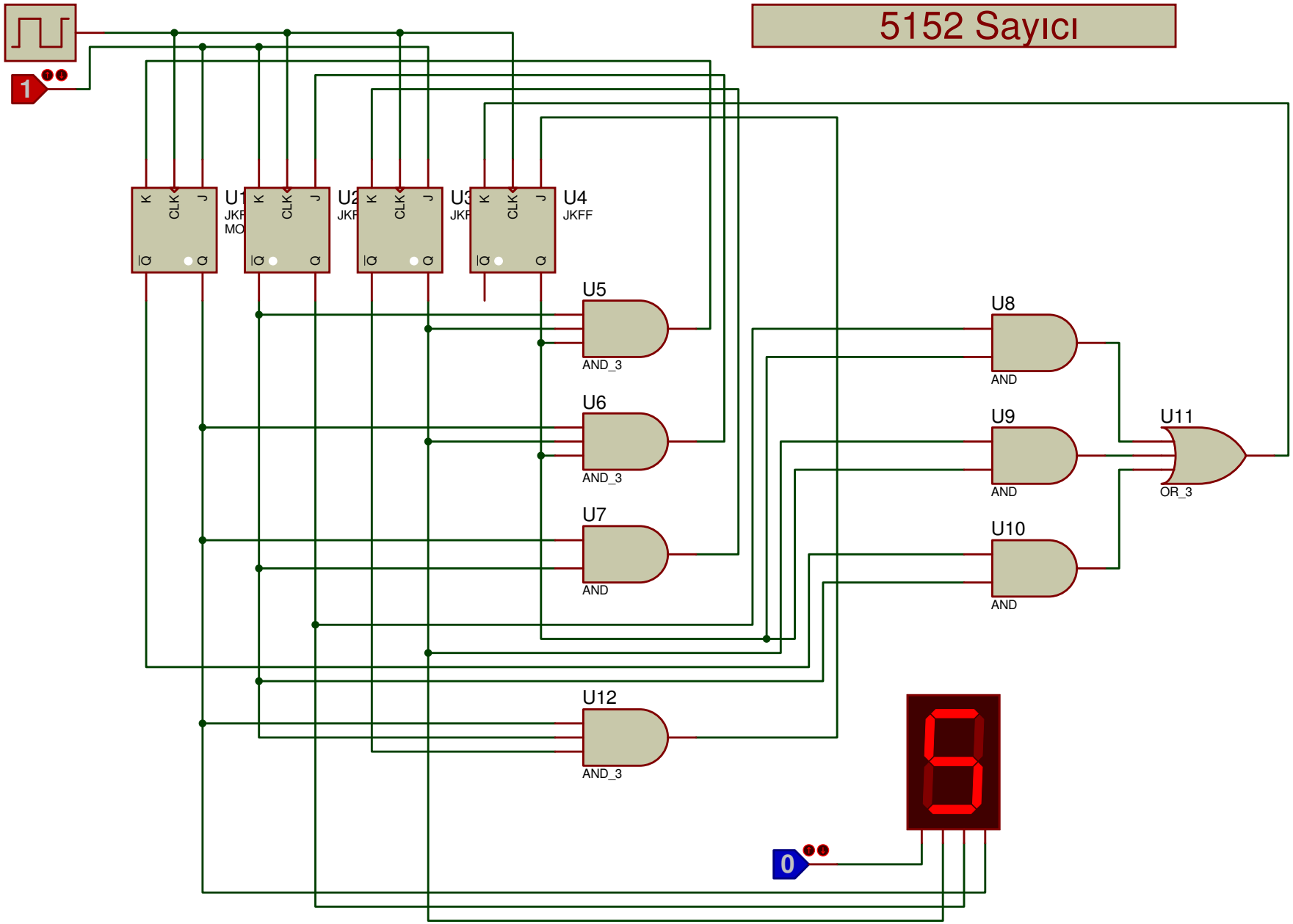
5152 Sayıcı
1
0
U1
U2
U3
U4
JKFF
K
CLK
J
Q
U5
U6
U7
U8
U9
U10
U11
U12
AND_3
AND
OR_3